SEZ.A-A
scala 1/20

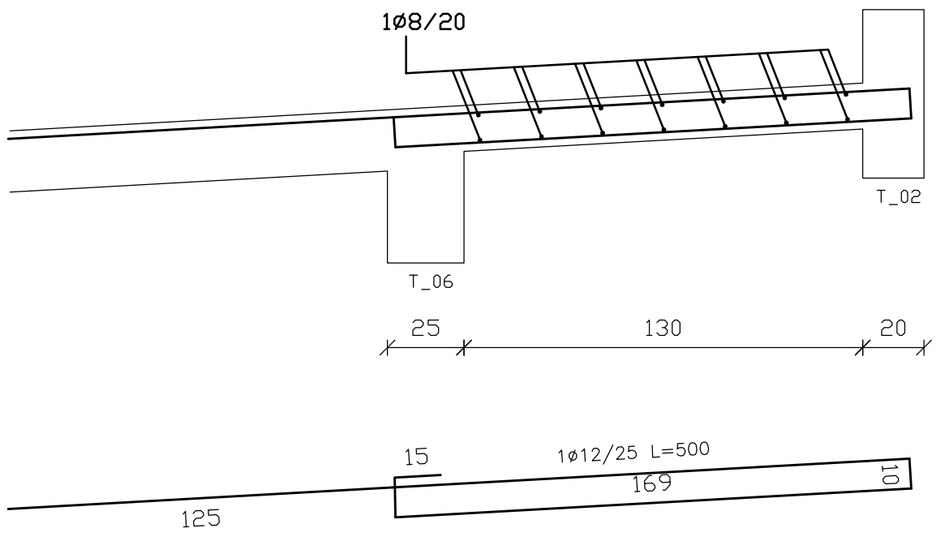

SEZ.C-C
scala 1/20

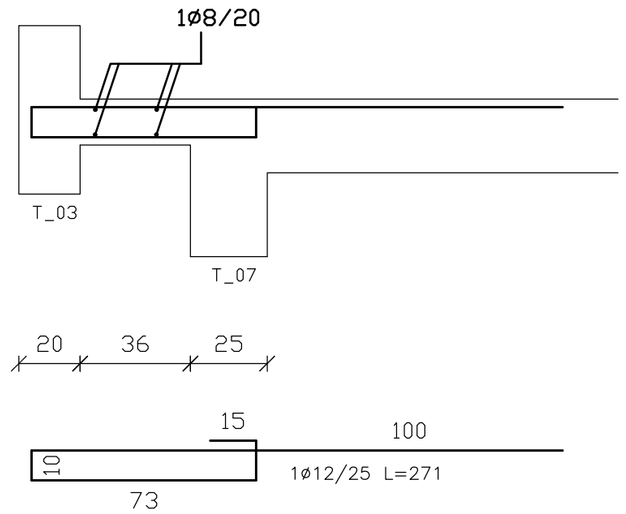

SEZ.E-E
scala 1/20

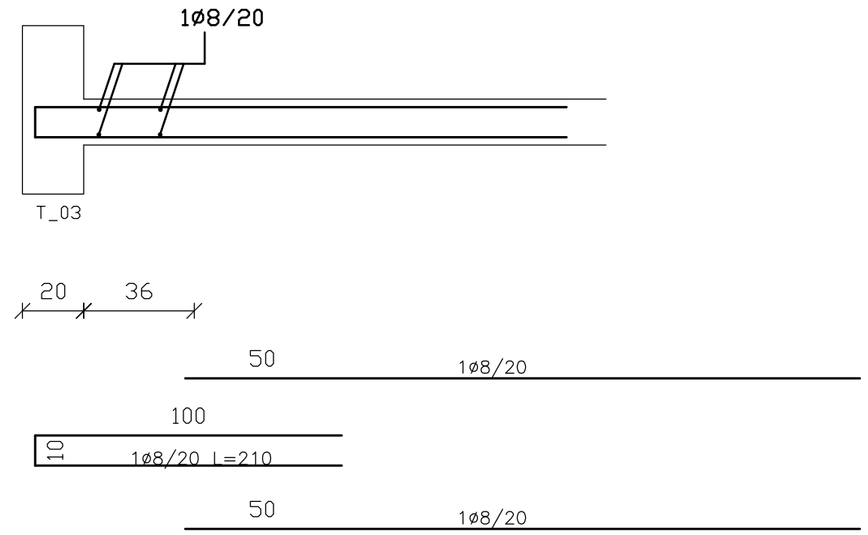

SEZ.B-B
scala 1/20

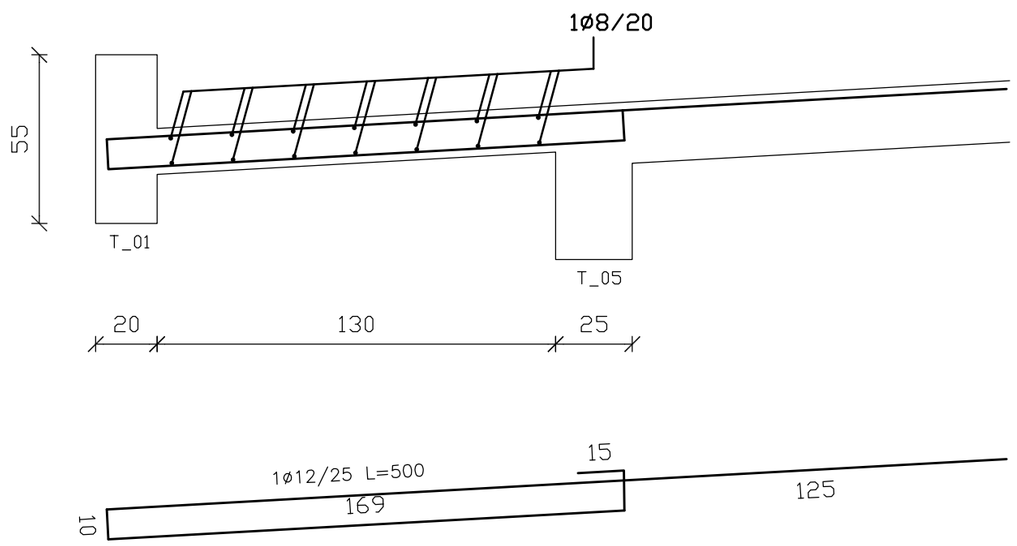

SEZ.D-D
scala 1/20

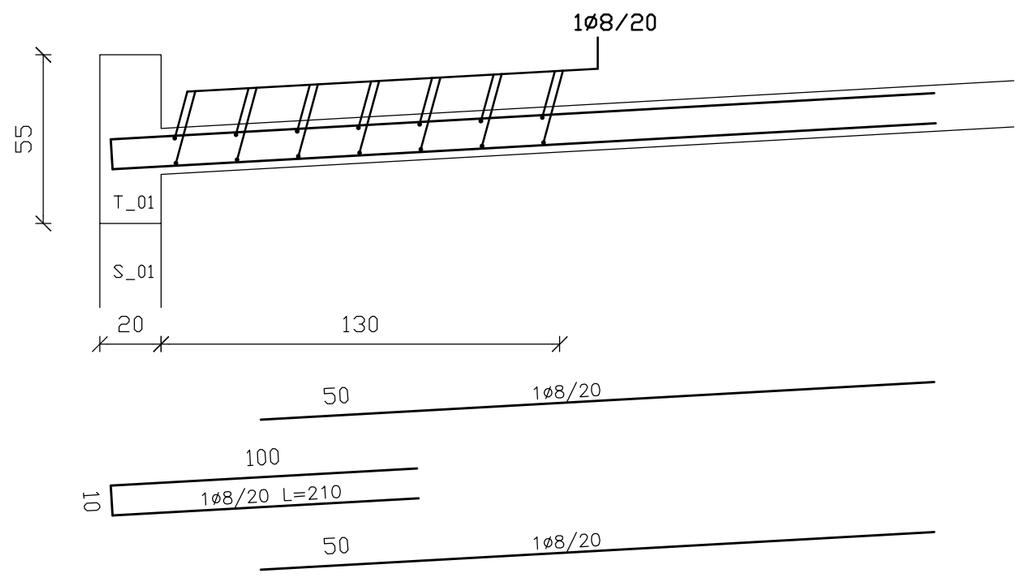

giuseppe cerrano architetto

via Salvador Allende 4
Merate (Lecco)
tel./fax 039 599043
cerrano@architettocerrano.com

COMUNE DI MERATE — PROVINCIA DI LECCO

OPERA: REALIZZAZIONE SPOGLIATOI E IMPIANTO DI ILLUMINAZIONE PISTA DI ATLETICA

FASE PROGETTUALE: PROGETTO ESECUTIVO

ServiziTecnici.it srl — Diagnosi e controlli Edilizi

TITOLO: - Dettagli copertura

COMMITTENTE - TIMBRO E FIRMA: Comune di Merate - P.zza degli Eroi, 3

REV.	MOTIVAZIONE

TIMBRO IMPRESA COSTRUTTRICE

TIMBRO PROGETTISTA

TAV. N. 15

SCALA 1:20

DATA FEBBRAIO 2016

A termini di legge sono vietate le riproduzioni anche parziali non preventivamente autorizzate.